SEC RANGE

Eggshell centrifuges

سیستم سانتریفیوژ پوسته تخم مرغ

انواع سری SEC

*SEC 60 - 60 cases (22.000 egg-shells) per hour

*SEC 360 - 360 cases (130.000 egg-shells) per hour

کلیات :

سانتریفیوژ پوسته‌تخم مرغ سانوو رنج (SEC)برای سانتریفوژ مداوم و کاهش حجم پوسته تخم مرغ توسعه یافته است.

غربال داخلی از یک صفحه سوراخ جوش داده شده ساخته شده کـه فیلترینگ موثـر تخم مر غ مایع سانتریفوژ را تضـمین می کند. سوئیچ ایمنی در قیف و درب ، سانتریـفیوژ را به صورت خـودکار در هنگام باز شدن حین عملیات متوقف خواهد کرد.

مدل های SEC60 -SEC360 به‌پولی‌های V شکل مجـهز شده اند تمـام سانتریفیـوژ ها از جنـس استنلس استیل ساخته شده اند و شامـل یک پوشش فولاد ضـد زنگ برای محافظت از موتور در طول شستشو می باشند.

آپشن

- کا هش 75٪ از حجم پوسته تخم مرغ
- بازیافت 98٪ از مایع تخم مرغ باقیمانده از پوسته بعد از شکستن.
- عملیات مداوم
- طراحی 100٪ استنلس استیل
- نظافت و شستشوی آسان

شرح عملیات

پوسته های تخم مرغ خالی از تخم مرغ شکن مستقیماً به داخل سانتـریفیوژ ریخته می شـوند ، سانتریفیوژ مجهز به یک خرد کن می باشد و با توجه به نیروی گریز از مرکز بعـد از خـرد شدن پوسته ها مـقدار مایع باقیـمانده از فیلتر ها رد شده و پوسته باقیمانده توسط سیستم مارپیچ از سانتریفیوژ به بیرون هدایت می شود .

این ماشین دارای قسمت های جدا شونده شامل فیلتر ، بالابر اسکرو و قسمت خروجی پوسته کـه می توانند در حداقل زمان برای بازرسی و شستشو از هم جدا و دوباره متصل گردند.همچنین ابزار تخصصی دیگری نیز برای جداسازی این قسمت ها وجود دارد.

ایمنی و خدمات

کلیه محصولات و سیستم های سانوو مطابق با استـانداردهـا و ایمنی هـای جهانی طراحـی و تولید می گردند. یک سازمان جامع خدمات باید همیشه بـرای راهـنمایی جهت انتـخاب برنامه صحـیح جهت نگـهداری و ارائه قطعات یدکی منحصر بفرد در دسترس باشد .

SANOVO TECHNOLOGY GROUP
www.sanovogroup.com

آریادالمن
ARYA DALMAN
نماینده انحصاری سانوو/اشتالکت در ایران

آدرس: تهران ، خیابان آزادی، نبش اسکندری شمالی، ساختمان ۲۴۱ طبقه۴ واحد ۱
تلفن: ۹-۶۶۹۱۹۳۷۶
فکس: ۶۶۹۱۰۹۴۶
www.AryaDalman.com
info@AryaDalman-co.com

SANOVO SEC 60 Centrifuge

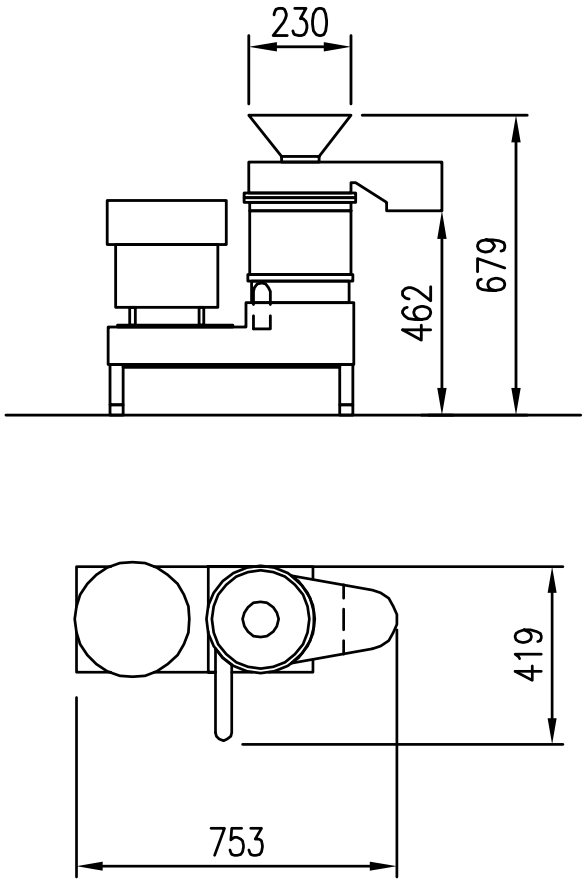

SANOVO SEC 360 Centrifuge

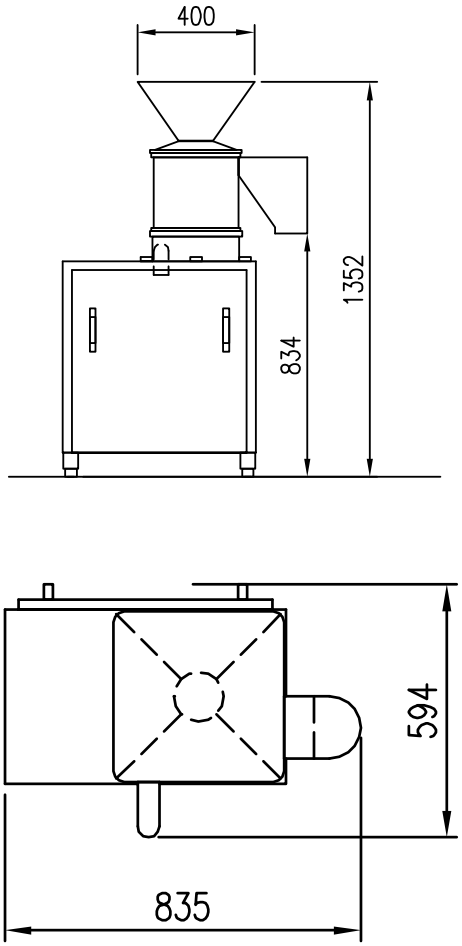

آدرس: تهران ، خیابان آزادی، نبش اسکندری شمالی، ساختمان ۲۴۱ طبقه۴ واحد ۱
تلفن: ۹-۶۶۹۱۹۳۷۶
فکس: ۶۶۹۱۰۹۴۶
www.AryaDalman.com
info@AryaDalman-co.com
ARYA DALMAN
نماینده انحصاری سانوو/اشتالگت در ایران
SANOVO TECHNOLOGY GROUP
www.sanovogroup.com